Måttskiss LS-1000 Kombi

Totalbredd inkl. fäste: 1015mm
Totalhöjd inkl. fäste: 525mm

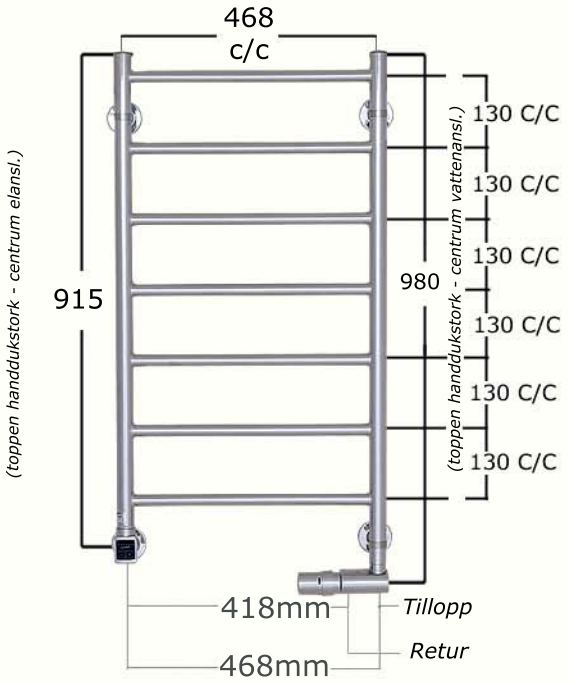

För att komma till centrum på anslutningen, ta bort 32mm från den totala bredden.

LS: Vridbar elanslutning för höger eller vänster montage

Väggfäste: 64 Ø mm

Måtten anges i millimeter

Totalbredd inkl. fäste: 1025mm
Totalhöjd inkl. fäste: 525mm

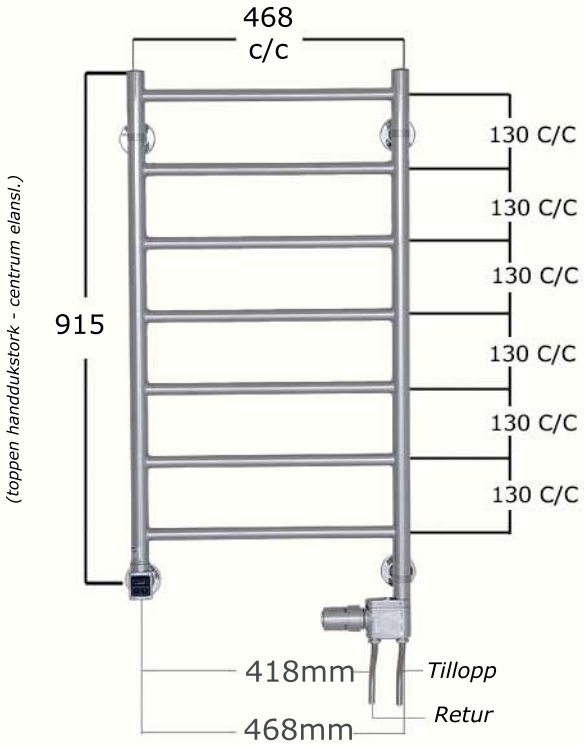

• TEL: 0570-72 77 50 • FAX: 0570-191 68 • URL: http://www.somatherm.se